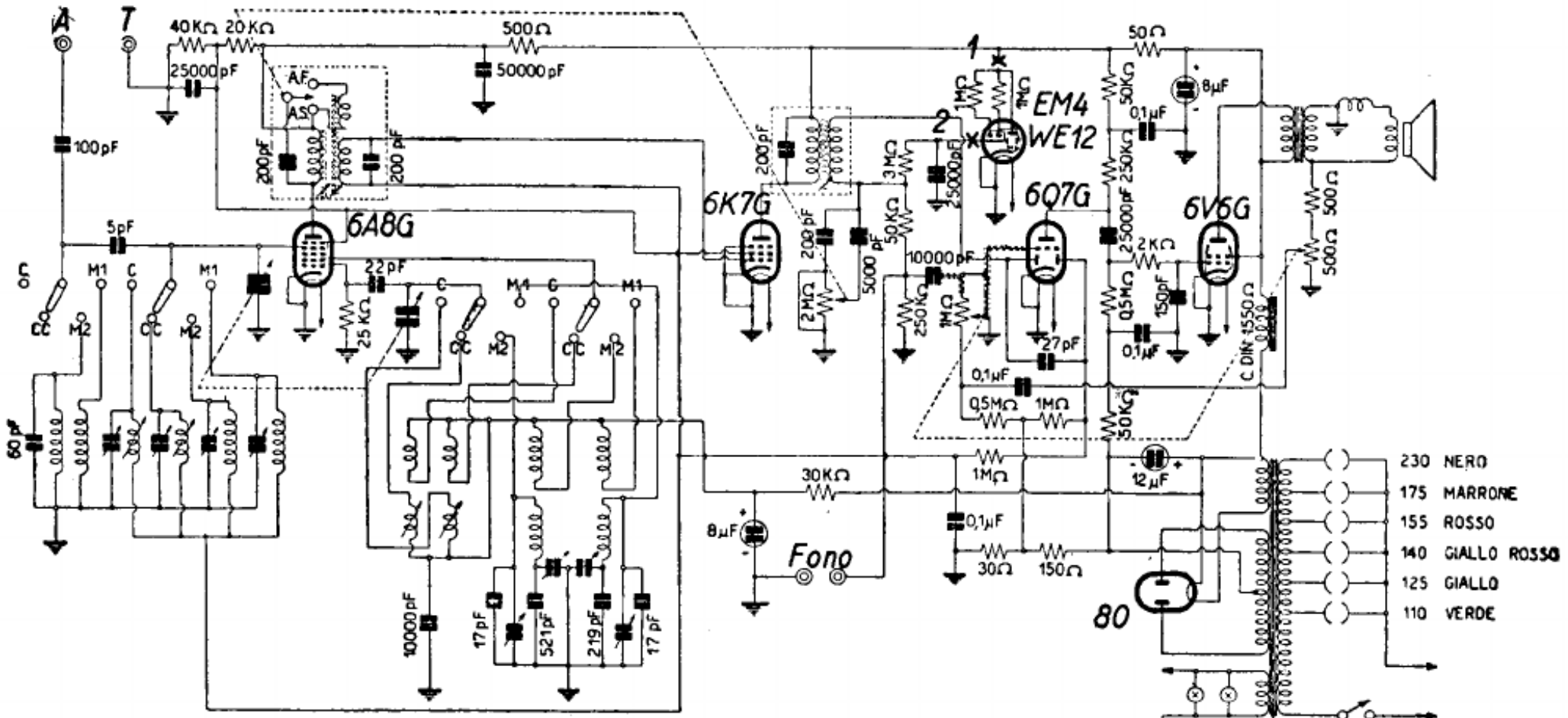

MAGNADYNE SV 59 48

6A8G

MAGNADYNE RADIO. — Modelli SV 48 e SV 59 . — Due gamme onde medie, due onde corte. — Produzione 1941-1942.